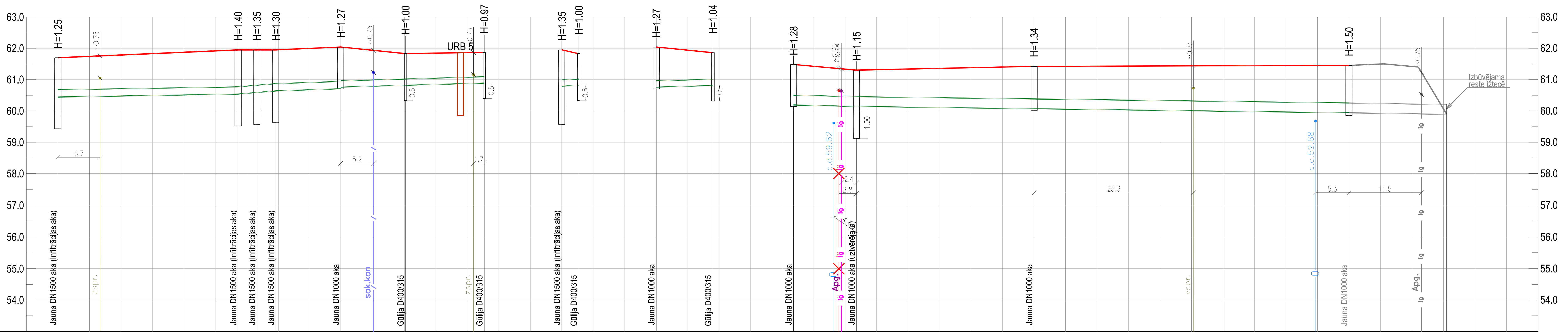

	K2-1	K2-2	K2-3	K2-4	K2-5	G-3	G-4	K2-3	G-1	K2-5	G-2	K2-7	K2-8	K2-9	K2-1A	
ESOŠIE ZEMES VIRSMAS AUGSTUMI	61.70	91.92	91.92	91.92	62.04	61.90	41.84	91.92	91.92	62.04	91.85	61.48	61.61	61.32	61.45	60.15
ZEMES VIRSMAS AUGSTUMI PĒC IZBŪVES	61.70	61.95	61.95	61.95	62.04	61.83	61.87	61.95	61.83	62.04	61.86	61.48	61.30	61.42	61.45	59.90
CAURUĻVADA TEKNES ATZĪME	60.45	60.55	60.60	60.65	60.72 / 60.77	60.83	60.90	60.60 / 60.80	60.83	60.72 / 60.77	60.82	60.20	60.15	60.08	59.95	59.90

Posms	SLĪPUMS ‰	GARUMS m	ATTĀLUMS, m	CAURUĻVADA DIAMETRS MATERIĀLS	PAMATNE
K2-1 – K2-2	3.5	28.6	28.6	PP caurule De250 T8	SMILTS BLIETĒJUMS²
K2-2 – K2-3	16.6	3.0	3.0	PP caurule De250 T8	SMILTS BLIETĒJUMS²
K2-3 – K2-4		6.0	3.0	PP caurule De250 T8	SMILTS BLIETĒJUMS²
K2-4 – K2-5	6.8	10.3	10.3	PP caurule De200 T8	SMILTS BLIETĒJUMS²
K2-5 – G-3	5.8	10.3	10.3	PP caurule De200 T8	SMILTS BLIETĒJUMS²
G-3 – G-4	5.6	12.5	12.5	PP caurule De200 T8	SMILTS BLIETĒJUMS²
K2-3 – G-1	11.1	2.7	2.7	PP caurule De200 T8	SMILTS BLIETĒJUMS²
K2-5 – G-2	5.5	9.0	9.0	PP caurule De200 T8	SMILTS BLIETĒJUMS²
K2-7 – K2-8	5.0	10.0	10.0	PP caurule De315 T8	SMILTS BLIETĒJUMS²
K2-8 – K2-9	2.5	28.2	28.2	PP caurule De315 T8	SMILTS BLIETĒJUMS²
K2-9 – K2-1A	2.6	50.0	50.0	PP caurule De315 T8	SMILTS BLIETĒJUMS²
K2-1A –	3.2	15.5	15.5	PP caurule De315 T8	SMILTS BLIETĒJUMS²

PIEZĪMES
1. Inženiertīklu garenprofilu skatīt kopā ar tīklu plānu
2. Cauruļvadus ieguldīt sausā tranšejā uz 15cm izlīdzinošās kārtas no blietētas smilts. Darbus aizliegts veikt slapjā tranšejā.
3. Gruntsūdens atsūknēšanai no tranšejas izmantot gruntsūdens pazemināšanas iekārtu.
4. Precīzas esošo komunikāciju atzīmes, precizējamas pēc to atšurfēšanas būvniecības laikā.
5. Esošās komunikācijas aizsargāt būvniecības laikā.
6. Gadījumā, ja būvniecības laikā tiks bojātas ūdensvads, drenāžas un citas inženierkomunikācijas caurules un kabeļi, tās jāatjauno sākotnējā stāvoklī.

Paralēli izvietoto inženiertīklu aizsardzība

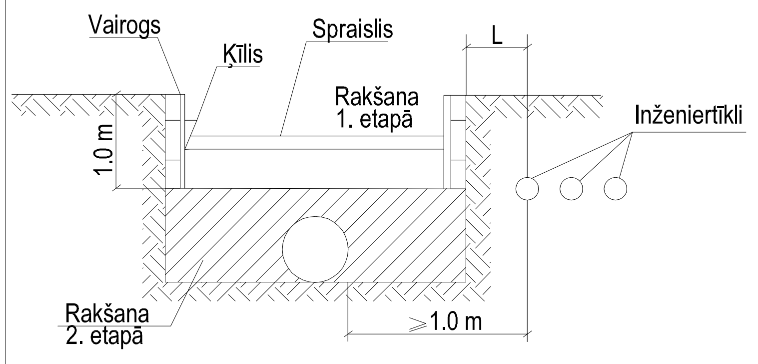

PIEZĪME: Pie attāluma L > 2.0 m būvgrāvi var rakt ar mehānismiem.

Kabeļu aizsardzības shēma

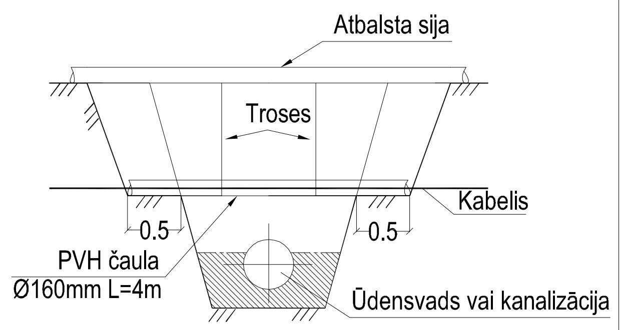

NOSPRAUŽAMIE PUNKTI
LKS 92 KOORDINĀTU SISTĒMĀ

Punkta Nr.	X	Y
K2-1	406493.3812	618105.6083
K2-2	406474.4709	618127.0301
K2-3	406472.7716	618129.5024
K2-4	406471.0723	618131.9747
K2-5	406465.0112	618140.3215
K2-6	406198.9362	618323.1498
K2-7	406170.9998	618375.2167
K2-8	406180.6218	618377.9401
K2-9	406207.7019	618385.8427
G-1	406470.3603	618128.9918
G-2	406457.6460	618135.2224
G-3	406456.6186	618146.3263
G-4	406448.5974	618155.9202

URB 5

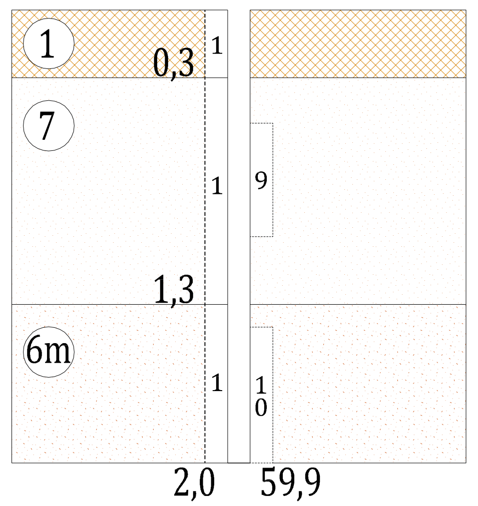

Ģeotehniskie elementi:

- A – Asfalts
- t_{IV} 1 – Sabērta grunts
- t_{IV} 6 – Mehāniski traucēta putekļaina smilts
- gl_{III} 6 – Putekļaina smilts
- gl_{III} 7 – Smalka smilts
- gf_{III} 15 – Smilšmāls

SIA "CEĻU KOMFORTS"	Pasūtītājs: VALKAS NOVADA DOME, Semināra 9, Valka, Valkas novads, Reģ. Nr. 90009114839		
BEĀTES 23 - 700, VALMIERA, LV 4201; tālr./fakss +371 64231636; mob. 29470503; info@celukomforts.lv; www.celukomforts.lv	Objekts/Adrese: Meža ielas (posmā no Parka ielas līdz Meža ielai 4, Valkā) pārbūve. Valka, Meža iela, Kad.Nr. 9401 007 5101		
Būvprojekta vadītājs: E.Leitis, 09.2015	Rasējums: LK PROFILS UN NOSPRAUŽAMO PUNKTU TABULA	Stadija: TP	Lapa: LKT-3
Daļas vadītājs: V.SILANŽS, 09.2015			
Projektēja: A.BĒRZIŅŠ, 09.2015	Mērogs: Mh 1:500/Mv 1:100	Reģistrācijas numurs: 46-2015	