AKA AR KONISKU GRODU GRANTS SEGUMĀ

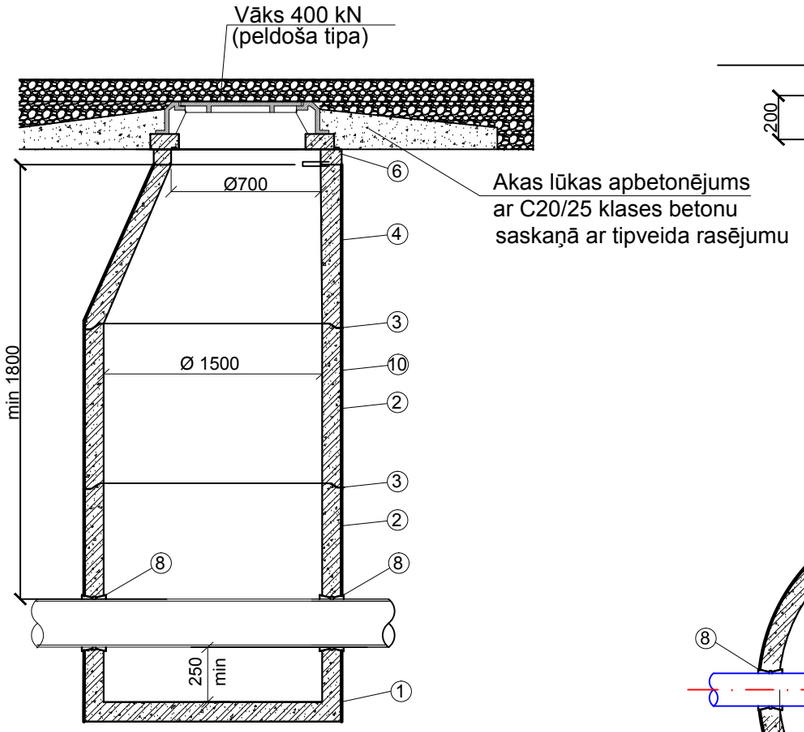

AKA AR PĀRSEGUMA PLĀTNI

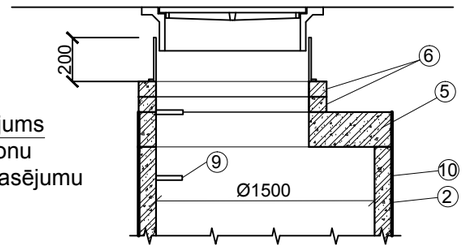

AIZBĪDŅU AKA

PLĀNS

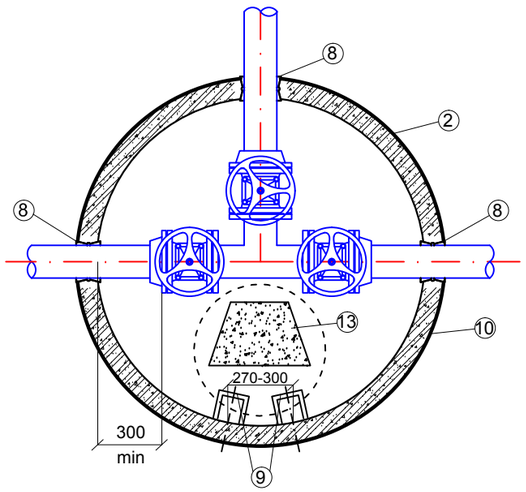

GRIEZUMS

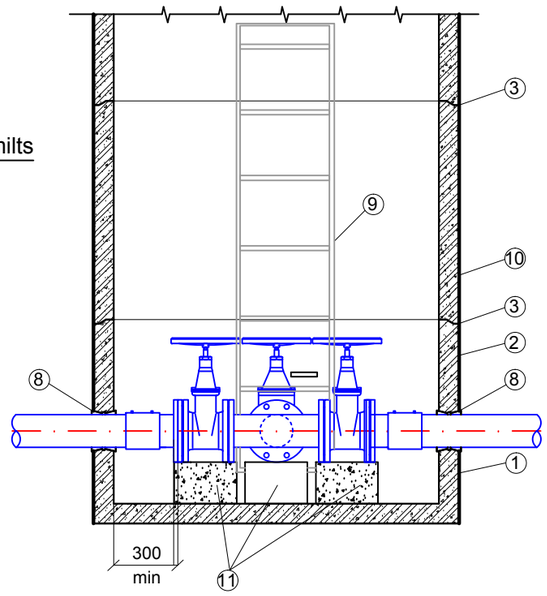

ŪDENSVADA IZTUKŠOŠANAS AKA

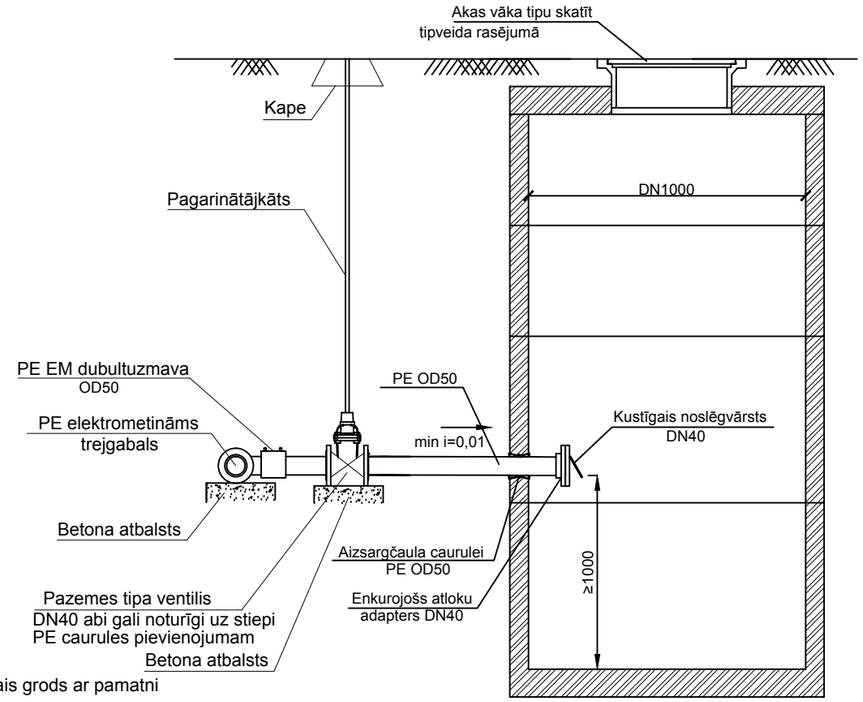

AKA AR KONISKU GRODU ASFALTBETONA SEGUMĀ

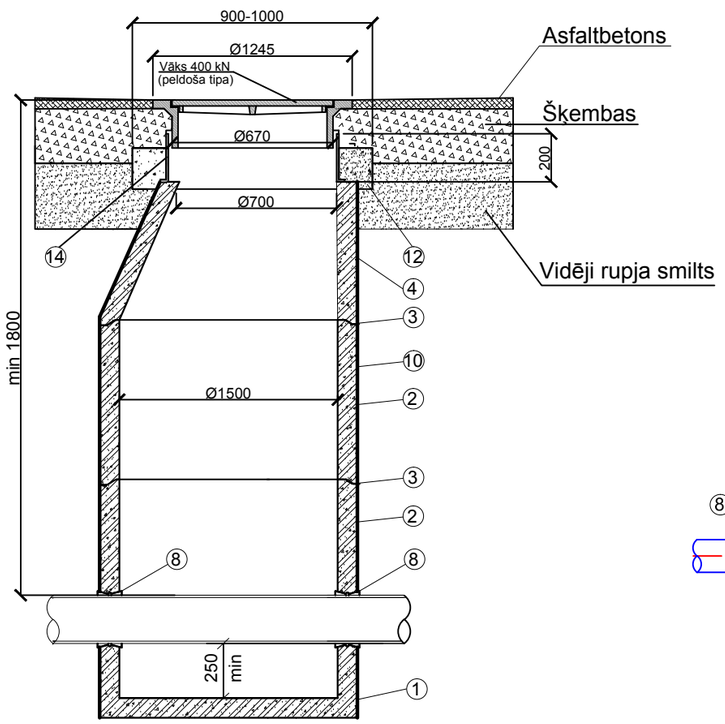

APZĪMĒJUMI

1. Monolīts akas apaksējais grods ar pamatni (betona marka C20/25, W10, F200)
2. Grodi (betona marka C20/25, W10, F200)
3. Blīvējums (atbilstoši LVS EN681-1)
4. Konisks grods
5. Pārseguma plātne
6. Regulējamie gredzeni (ja nepieciešams)
7. Ķeta vāks - speciāls ar uzrakstu (atbilstoši EN124) projektējamā slodze:
   -braucamā daļa ar asfalta segumu > 400 kN (peldošā tipa)
   -braucamā daļa ar grants segumu > 400 kN (peldošā tipa)
   -citur >250 kN
8. Aizsargčaula cauruļvada iebūvei sienā
9. Pārvietojamas stiprināmas kāpnes
10. Hidroizolācija
11. Balsti
12. Apbetonējums C20/25
13. Pretbalsts
14. Plastmasas PP vadula DN700

BŪVPROJEKTA IZSTRĀDĀTĀJS:

Ekolat sia

Būvkomersanta reģ.Nr.2640-R
Daugavpils, LV-5401
1.Preču 30a tālr.654-24646

NACIONĀLAIS ATTĪSTĪBAS PLĀNS 2020 | EIROPAS SAVIENĪBA Kohēzijas fonds
IEGULDĪJUMS TAVĀ NĀKOTNĒ

PASŪTĪTĀJS: Valkas novada dome
Semināra iela 9, Valka, Valkas novads, LV 4701

AMATS	UZVĀRDS	PARAKSTS	DATUMS
BŪVPR.D.VAD.	T.LOGINOVA		05.2017.
IZSTRĀDĀJA	J.MACIJEVSKIS		05.2017.
FAILS:			

PROJEKTS:	Ūdenssaimniecības pakalpojumu attīstība Valkā, III kārta	PASŪTĪJUMA NUMURS:	VND/4-22/16/440
		STADIJA:	BP
BŪVOBJEKTS:	Ūdenssaimniecības pakalpojumu attīstība Valkā, III kārta	MARKA:	ŪKT
		LAPAS NR.:	38
RASĒJUMS:	Ūdensvada aku principiālie risinājumi	KOPĒJO LAPU SKAITS:	49
		MĒROGS:	b/m
		ARHĪVA REĢ. NUMURS:	.....